SistemAmbiente servizio idrico integrato	**Schema allacciamento fognario**	modulo
		446.Mod_FOG_05_REV.00
		data 18.03.2014
		pag. 1 di 1

Allacciamento fognario

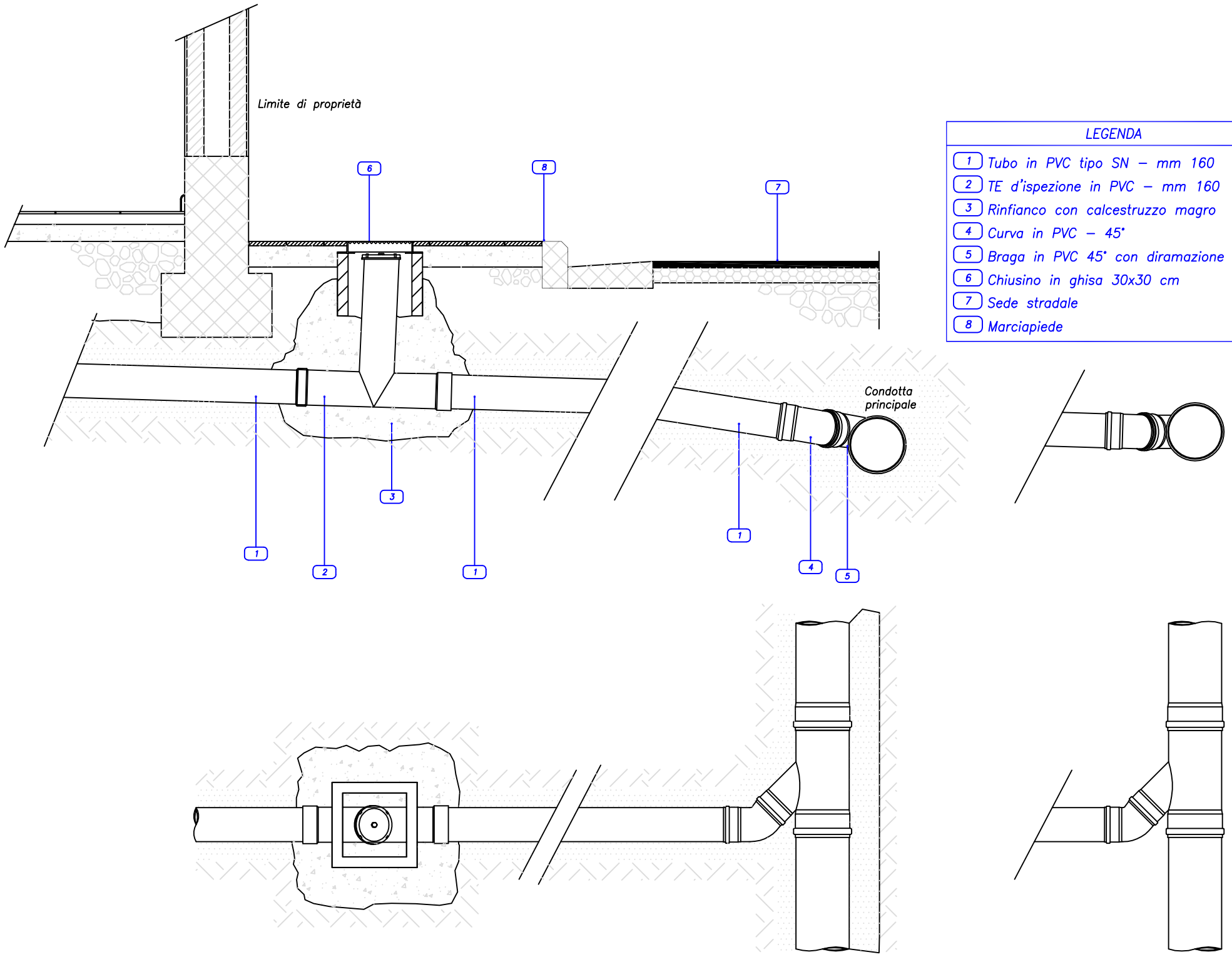

LEGENDA

1. Tubo in PVC tipo SN – mm 160
2. TE d'ispezione in PVC – mm 160
3. Rinfianco con calcestruzzo magro
4. Curva in PVC – 45°
5. Braga in PVC 45° con diramazione DN 160
6. Chiusino in ghisa 30x30 cm
7. Sede stradale
8. Marciapiede